aguas Araucanía

INGENIERÍA BÁSICA PARA PLANTAS ELEVADORAS, IMPULSIONES, PLANTA DE TRATAMIENTO DE AGUAS SERVIDAS Y DESCARGA LOCALIDAD DE LICAN RAY

CONTENIDO : ESTANQUE LECHADA DE CAL
PLANTA Y SECCIONES

PROYECTADO POR: EMÁS INGENIERÍA

HUMBERTO ACUÑA JEFE PROYECTO	LUIS PEILLARD ING. PROYECTO

UBICACION	FECHA	ESCALA	REV.	INVERSION
LONCOCHE	ABRIL 2017	SE INDICAN	0	OPERACIONAL

APROBACION CLIENTE INTERNO:

FIRMA

APROBACION AGUAS ARAUCANIA S.A.

REVISOR | REVISOR (VB°) PREVENCIONISTA DE RIESGOS | JEFE DEPTO. DESARROLLO E INGENIERIA

GERENTE DE INFRAESTRUCTURA Y DESARROLLO

PROYECTO AGUAS ARAUCANIA Nº _____ PLANO Nº 42

COD. 250-HI-001

REVISION	N°	FECHA	PROY	DIB	REV	DESCRIPCIÓN
	A	07/03/17	LPP	JOP	HAD	REVISIÓN INTERNA
	B	10/05/17	LPP	XL	HAD	REVISIÓN CLIENTE
	0	31/05/17	LPP	XL	HAD	REVISIÓN CLIENTE

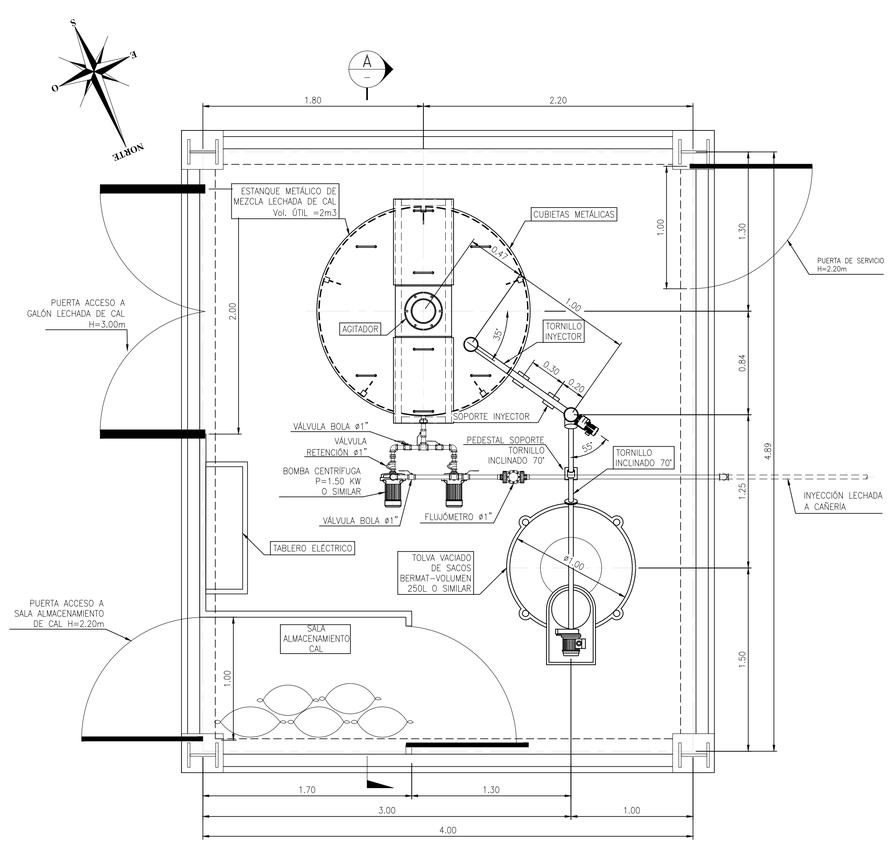

PLANTA

GALPÓN LECHADA DE CAL

ESCALA 1 : 20

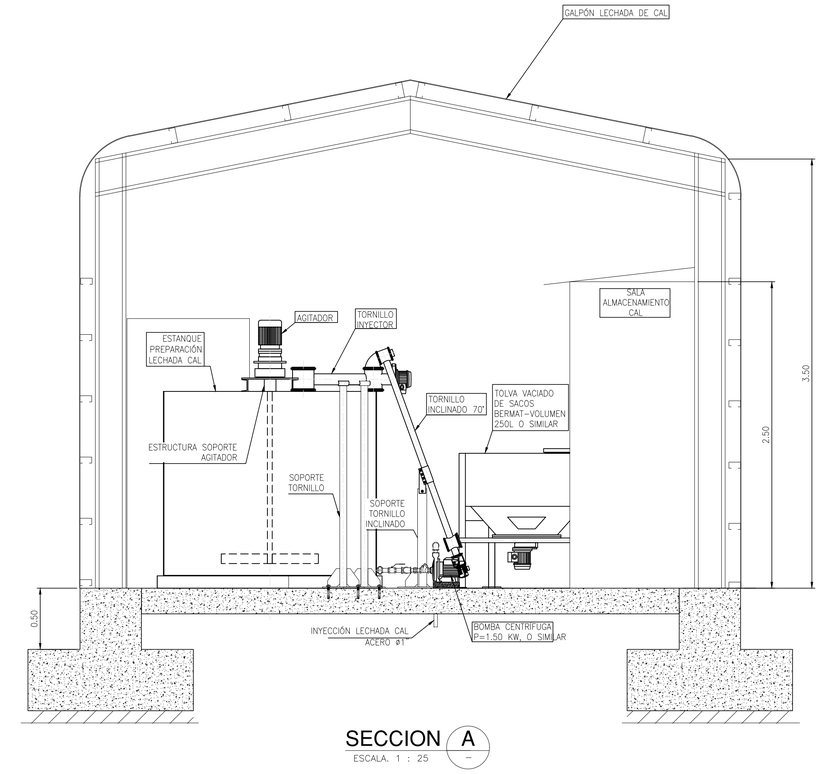

SECCION A

ESCALA. 1 : 25

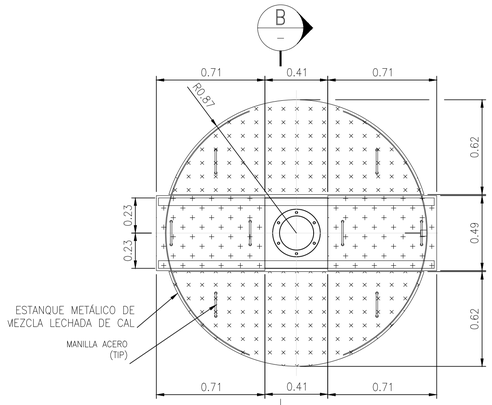

DETALLE TAPAS PROYECTADAS

ESTANQUE EXISTENTE MEZCLA LECHADA DE CAL

ESCALA 1 : 20

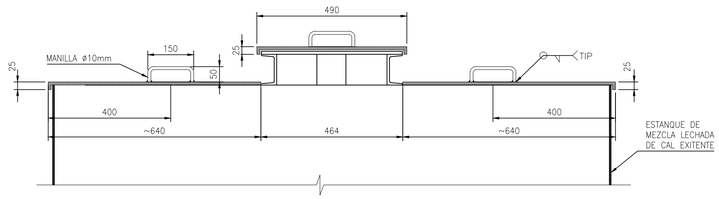

SECCION B

ESCALA. 1 : 25

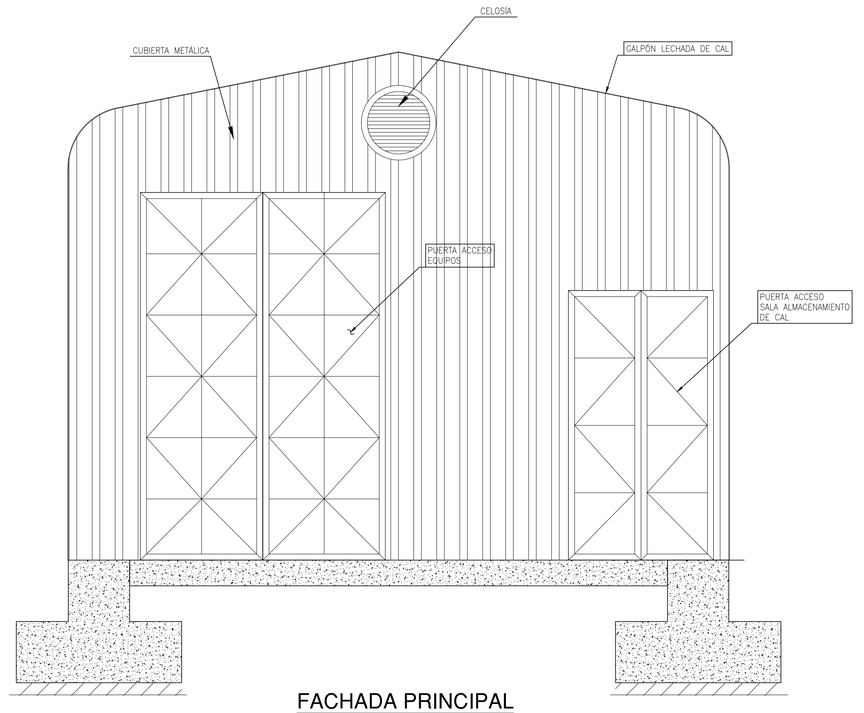

FACHADA PRINCIPAL

ESCALA 1 : 50

ARCHIVO DE DIBUJO CAD : 042-LIC-IB-PLA-250-HI-001-0-SALA LECHADA DE CAL.dwg